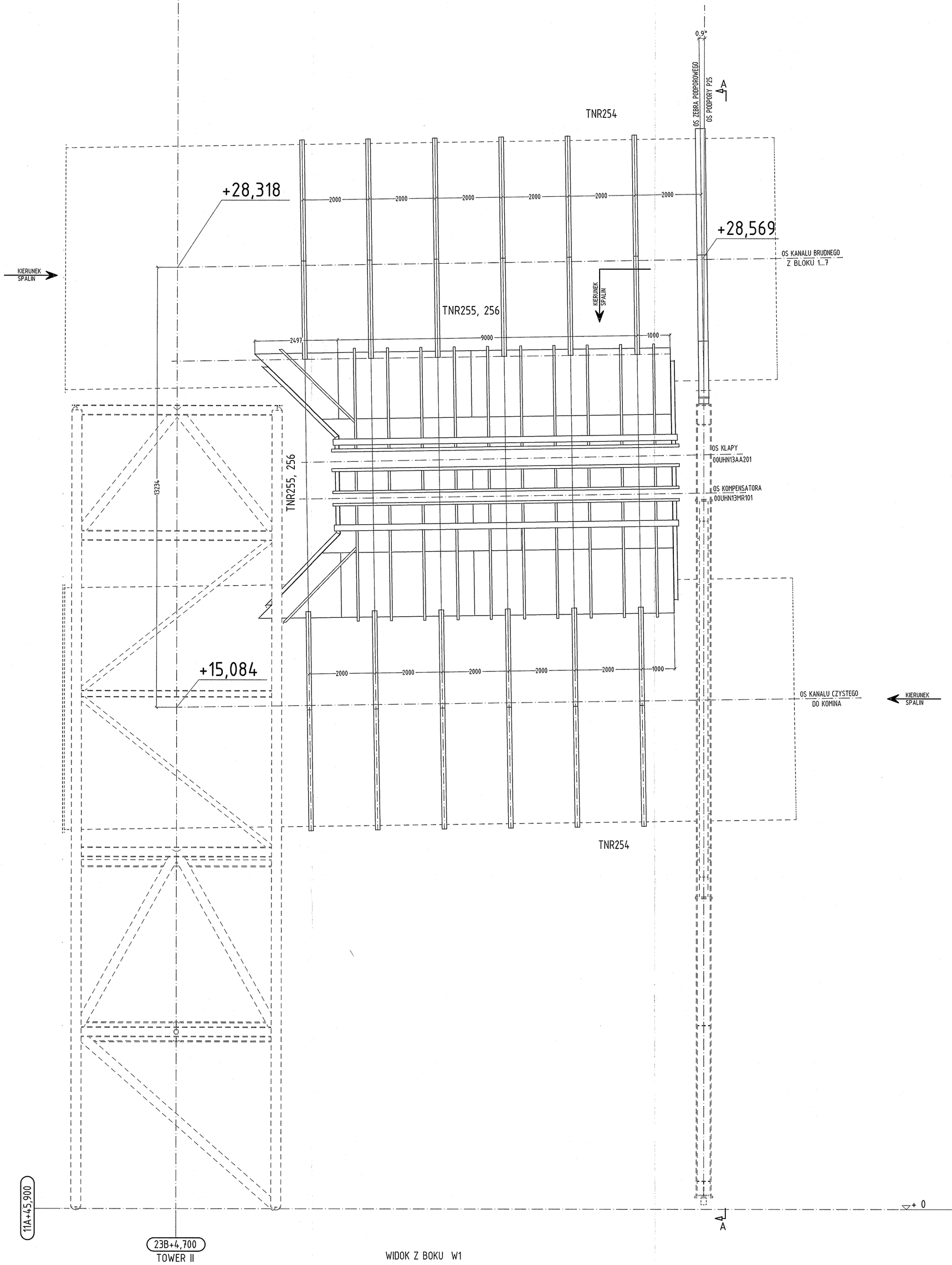

WIDOK Z BOKU W1

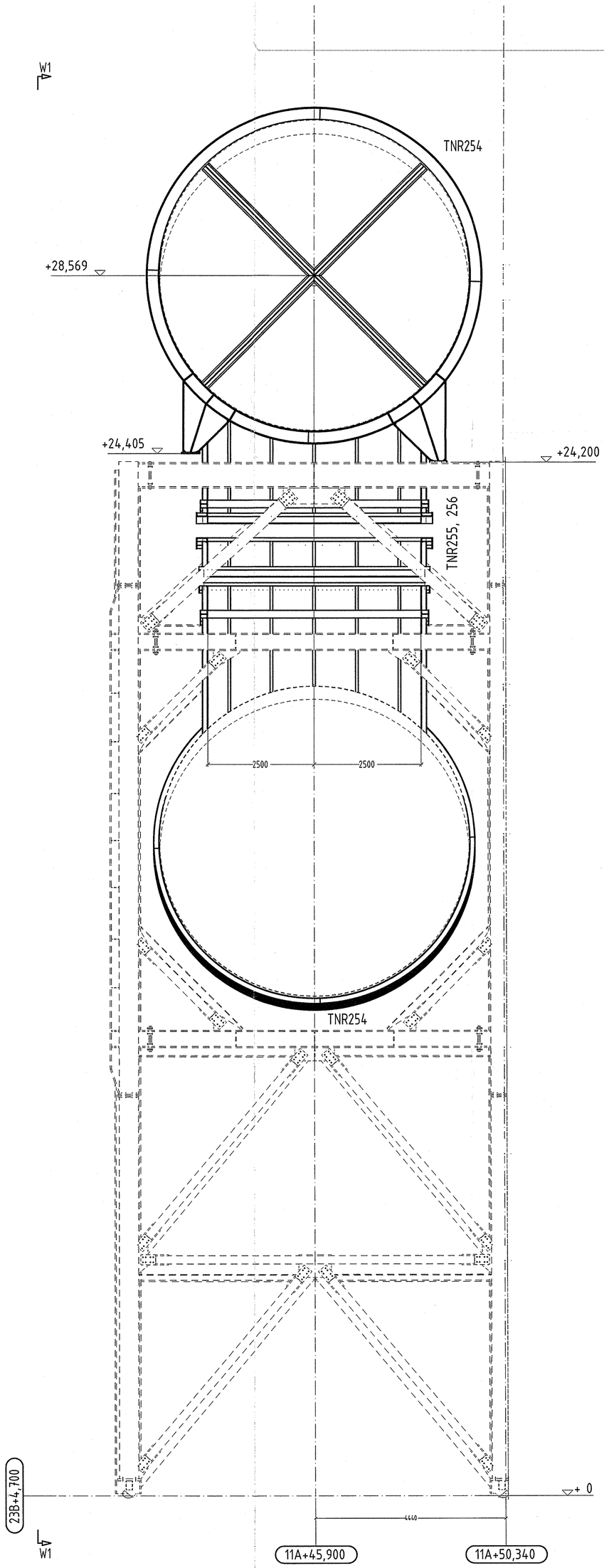

PRZEKROJ A - A

KOLEJNOSC WYKONANIA PRAC W MIEJSCU WLACZEN DO ISTNIEJACYCH KANALOW.

1. WYKONAC ZEBRO PODPOROWE
2. WYKONAC ZEBRA WZMACNIAJACE K254 (NIE SPAWAC ZEBER K254 W OBRYSIE PROJEKTOWANYCH OTWOROW)
3. SPAWAC KANAL K255 I K256 Z ISTNIEJACYMI KANALAMI
4. WYCIAC OTWORY W PLASZCZU ISTNIEJACYCH KANALOW W OBRYSIE SWIATLA SCALONYCH (WSPAWANYCH) KANALOW.

DOKUMENTACJA POWYKONAWCZA

NR KKS 00UHN13

POZIOM POROWNAWCZY: +/-0,000 = 161,000m n.p.m

ZMIANY

Instalacja podlaczenia blokow od 1 do 8 do istniejacej IOS i odprowadzenia spalin do nowego komina
PW KANALU SPALIN LACZACYCH BRUDNY I CZYSTY KANAL IOS W REJONIE BLOKU NR 8

Schemat ogolny

Przedsiewzieie: EL. POLANIEC

Projektowal:	J. Mikosz	04.2008	Podziałka: 1:50	Nr rysunku: B1-116871	Nr projektu: U-29988
Wykonal:	E. Gorska				
Sprawdził:	K. Kowalczyk		Format: A0		KS / DCC
Zatwierdził:	M. Wiznieczka				Lp rysunku: 1

BSPIR "ENERGOPROJEKT-KATOWICE" SA